Требования к оформлению авторских оригиналов рукописей произведений учебной и учебно-методической литературы

Формирование пакета документов

для подачи рукописи

в Издательство МИСИ–МГСУ

Перечень сопроводительных материалов к рукописям (авторским оригиналам) произведений учебной и учебно-методической литературы

Учебно-методическая документация (учебно-методические указания к курсовому и дипломному проектированию, к проведению практических занятий, лабораторных работ, самостоятельным работам)

1) АКТ передачи произведения учебной (учебно-методической) литературы;
2) одна внутренняя (в рамках университета) рецензия с рекомендацией к изданию; при наличии в рецензии замечаний — письменный ответ автора на замечания

Учебная литература (учебные пособия, курсы лекций, отдельные лекции, конспекты лекций, сборники задач и упражнений, семинарии, лабораторные практикумы, хрестоматии)

1) АКТ передачи произведения учебной (учебно-методической) литературы;
2) экспертное заключение о возможности открытого опубликования;
3) 2 рецензии: внутренняя и внешняя (доцента/профессора из другого вуза, ведущего специалиста в данной области знаний, подпись которого должна быть заверена) с рекомендацией к изданию; при наличии в рецензиях замечаний — письменный ответ автора на замечания;
4) Отчет из системы «Антиплагиат», оригинальность — не менее 85%;

Учебник

1) АКТ передачи произведения учебной (учебно-методической) литературы;
2) экспертное заключение о возможности открытого опубликования;
3) не менее 2 рецензий: внутренняя и внешняя (профессора из другого вуза, ведущего ученого в данной области знаний, подпись которого должна быть заверена) с рекомендацией к изданию (при наличии в рецензиях замечаний — письменный ответ автора на замечания;
4) Отчет из системы «Антиплагиат», оригинальность — не менее 85%;
5) рецензия УМО (обязательно);

Для оформления Акта введите порядковый номер из столбца 1 Плана издания УЛ/УМЛ	828
УЛ/УМЛ запланировано к изданию в 2017г.	

Министерство образования и науки Российской Федерации
Федеральное государственное бюджетное образовательное учреждение высшего образования
«Национальный исследовательский Московский государственный строительный университет»

"Утверждаю" _____ Е.В. Королев

"___" _____ 20____ г.

Акт передачи

произведения учебной (учебно-методической) литературы

Структурное подразделение	Кафедра архитектуры и градостроительства (АиГ)
Авторы / Составители	Забалуева Т.Р.
Название произведения	Всеобщая история архитектуры и строительной техники (часть 2)

Вид издания	Учебник			
Формат издания	печатное издание			
Объём издания	страниц	233	авт. листов	10,59

Уровень образования	Бакалавриат
Элементы ОПОП (дисциплины, практики, НИ и т.д.) с указанием шифра направления подготовки, специальности	Всеобщая история архитектуры и строительной техники (07.03.02.)
Виды учебных занятий	Лекция / Сам. раб.

Исключительные права на произведение учебной (учебно-методической) литературы принадлежат НИУ МГСУ с момента его создания.

Перечень документов, прилагаемых к Акту:
1) Рукопись в печатном и электронном виде;
2) Рецензия на рукопись - 3 шт. (не менее 2-х внешних)
3) Экспертное заключение о возможности открытого опубликования
4) Отчет о проверке рукописи на объем и характер заимствований (в системе «Антиплагиат»)
5) Выписка из протокола заседания Учебно-методического совета о рекомендации издания методического указания в качестве учебной литературы или учебно-методического пособия

6) Рецензия УМО

Авторы / Составители:

_____/_____/ _____/_____/

подпись, расшифровка *подпись, расшифровка*

_____/_____/ _____/_____/

подпись, расшифровка *подпись, расшифровка*

/ / / /

Требования к оформлению рукописей (авторских оригиналов) произведений учебной и учебно-методической литературы для предоставления в Издательство МИСИ-МГСУ

Методические указания

Для издания форматом А5 (60х84/16)(макет в масштабе 1:1)

Текст должен быть набран на компьютере **в текстовом редакторе Microsoft Word шрифтом гарнитуры TimesNewRoman через одинарный межстрочный интервал.**

Для основного текста и формул размер шрифта — 11, для вспомогательного текста (таблиц, подрисуночных подписей, библиографического списка, оглавления) — 10, экспликации к подрисуночным подписям — 9.

Размер страницы — А5, книжное расположение листа.

При этом поля страницы составят: верхнее — 11, нижнее — 14, левое — 16,5, правое — 16,5 мм.

Расстояние до верхнего колонтитула — 9 мм, до нижнего — 10,5 мм.

Номер страницы ставят внизу полосы по центру.

Нумерация начинается с первой страницы – титула. На титуле обязательно указываются название произведения, составители, вид издания, город и год выпуска.

Следующая, вторая, страница называется оборот титула. На ней указываются УДК, ББК и авторский знак, которые можно узнать в библиотеке университета; фамилия рецензента, обязательно должна присутствовать аннотация, в которой указывается, что содержится в данном издании и для кого оно предназначено.

Так как это электронное издание на 3-й странице будут размещены выходные сведения издания. Сам текст рукописи должен начинаться с 4-й страницы. Это будет оглавление.

Абзацные отступы должны быть одинаковыми во всем тексте. Не пользоваться нумерованным и маркированным списками. Не ставить разрывы разделов, работать в режиме разметки страницы.

Предисловие помещается перед введением на отдельной странице. Сравнительно короткое предисловие можно набрать курсивом того же кегля, что и основной текст, при необходимости более компактного и экономичного оформления — шрифтом пониженного кегля (на 1 пт меньше основного).

Заголовок и подзаголовок отделяют от основного текста сверху — 12 пт, снизу — 6 пт. Заголовки (прописными буквами) и подзаголовки (строчными) располагают по центру строки при симметричной композиции книги или с абзацного отступа при асимметричной. Подзаголовки можно набирать в подбор — в одну строку с последующим текстом. Точку в конце заголовка не ставят. Текст заголовка следует членить на строки по смыслу (на логические синтагмы), т. е. чтобы тесно связанные между собой слова находились в одной строке. Строка заголовка не должна заканчиваться предлогом, союзом, наречием — их необходимо переносить в следующую строку.

Пример оформления титула и оборота титула методического указания

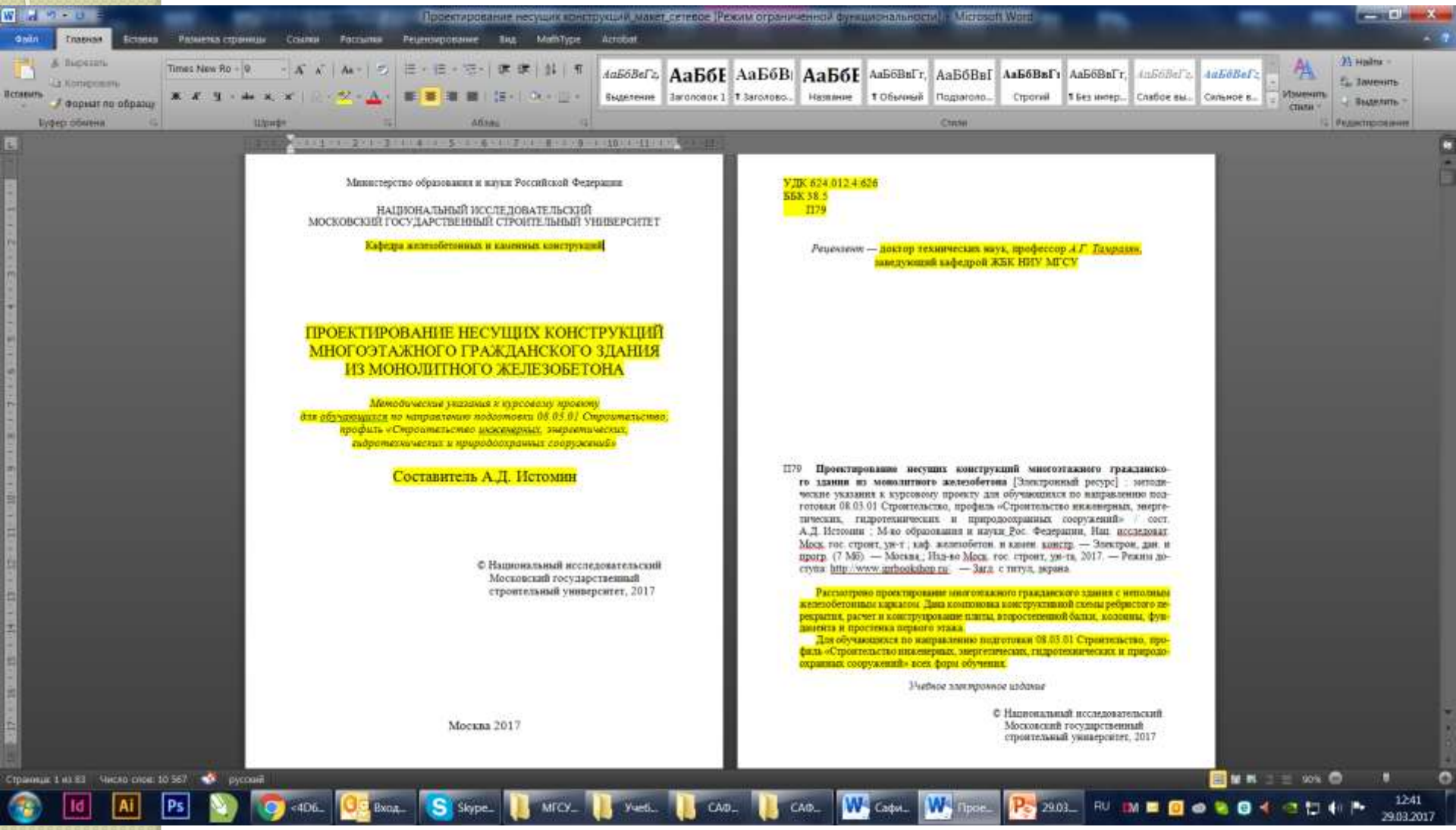

Министерство образования и науки Российской Федерации

НАЦИОНАЛЬНЫЙ ИССЛЕДОВАТЕЛЬСКИЙ
МОСКОВСКИЙ ГОСУДАРСТВЕННЫЙ СТРОИТЕЛЬНЫЙ УНИВЕРСИТЕТ

Кафедра железобетонных и каменных конструкций

ПРОЕКТИРОВАНИЕ НЕСУЩИХ КОНСТРУКЦИЙ
МНОГОЭТАЖНОГО ГРАЖДАНСКОГО ЗДАНИЯ
ИЗ МОНОЛИТНОГО ЖЕЛЕЗОБЕТОНА

Методические указания к курсовому проекту
для обучающихся по направлению подготовки 08.03.01 Строительство;
профиль «Строительство инженерных, энергетических,
гидротехнических и природоохранных сооружений»

Составитель А.Д. Истомин

© Национальный исследовательский
Московский государственный
строительный университет, 2017

Москва 2017

УДК 624.012.4:626
ББК 38.5
П79

Рецензент — доктор технических наук, профессор *А.Г. Тамразян*,
заведующий кафедрой ЖБК НИУ МГСУ

П79 **Проектирование несущих конструкций многоэтажного гражданского здания из монолитного железобетона** [Электронный ресурс] : методические указания к курсовому проекту для обучающихся по направлению подготовки 08.03.01 Строительство, профиль «Строительство инженерных, энергетических, гидротехнических и природоохранных сооружений» / сост. А.Д. Истомин ; М-во образования и науки Рос. Федерации, Нац. исследоват. Моск. гос. строит. ун-т ; каф. железобетон. и камен. констр. — Электрон. дан. и прогр. (7 Мб). — Москва ; Изд-во Моск. гос. строит. ун-та, 2017. — Режим доступа: http://www.gorbookshop.ru/. — Загл. с титул. экрана.

Рассмотрено проектирование многоэтажного гражданского здания с неполным железобетонным каркасом. Дана компоновка конструктивной схемы ребристого перекрытия, расчет и конструирование плиты, второстепенной балки, колонны, фундамента и простенка первого этажа.

Для обучающихся по направлению подготовки 08.03.01 Строительство, профиль «Строительство инженерных, энергетических, гидротехнических и природоохранных сооружений» всех форм обучения.

Учебное электронное издание

© Национальный исследовательский
Московский государственный
строительный университет, 2017

Оформление 3-й и 4-й страниц

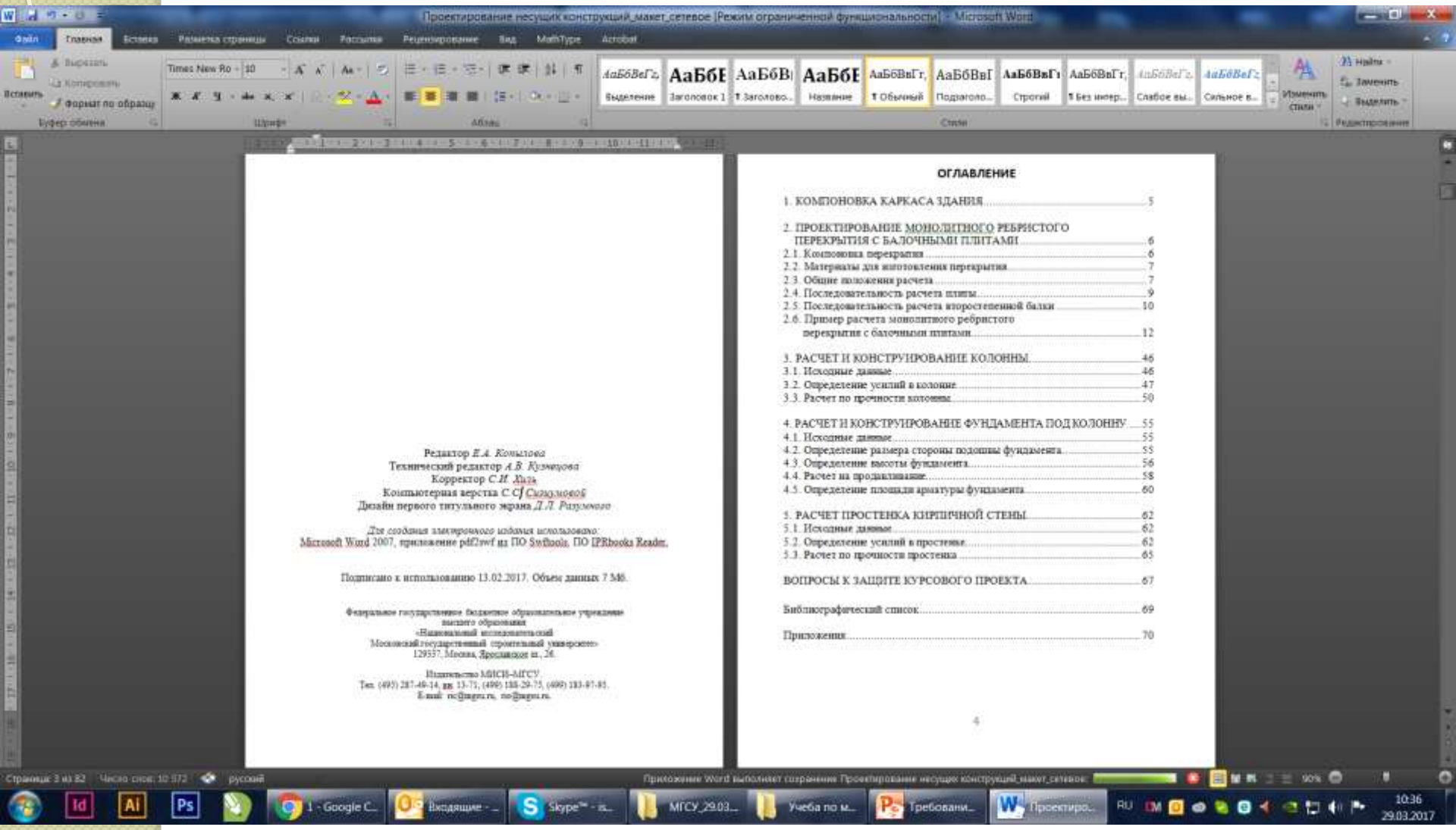

Редактор *Е.А. Копылова*
Технический редактор *А.В. Кузнецова*
Корректор *С.И. Хиль*
Компьютерная верстка С.С. *Сизумовой*
Дизайн первого титульного экрана *Д.Л. Разумного*

Для создания электронного издания использовано:
Microsoft Word 2007, приложение pdf2swf из ПО Swftools, ПО IPRbooks Reader.

Подписано к использованию 13.02.2017. Объем данных 7 Мб.

Федеральное государственное бюджетное образовательное учреждение
высшего образования
«Национальный исследовательский
Московский государственный строительный университет»
129337, Москва, Ярославское ш., 26.

Издательство МИСИ–МГСУ.
Тел. (495) 287-49-14, вн. 13-71, (499) 188-29-75, (499) 183-97-85.
E-mail: ric@mgsu.ru, ric@mgsu.ru.

ОГЛАВЛЕНИЕ

1. КОМПОНОВКА КАРКАСА ЗДАНИЯ 5

2. ПРОЕКТИРОВАНИЕ МОНОЛИТНОГО РЕБРИСТОГО ПЕРЕКРЫТИЯ С БАЛОЧНЫМИ ПЛИТАМИ 6
2.1. Компоновка перекрытия 6
2.2. Материалы для изготовления перекрытия 7
2.3. Общие положения расчета 7
2.4. Последовательность расчета плиты 9
2.5. Последовательность расчета второстепенной балки 10
2.6. Пример расчета монолитного ребристого перекрытия с балочными плитами 12

3. РАСЧЕТ И КОНСТРУИРОВАНИЕ КОЛОННЫ 46
3.1. Исходные данные 46
3.2. Определение усилий в колонне 47
3.3. Расчет по прочности колонны 50

4. РАСЧЕТ И КОНСТРУИРОВАНИЕ ФУНДАМЕНТА ПОД КОЛОННУ 55
4.1. Исходные данные 55
4.2. Определение размера стороны подошвы фундамента 55
4.3. Определение высоты фундамента 56
4.4. Расчет на продавливание 58
4.5. Определение площади арматуры фундамента 60

5. РАСЧЕТ ПРОСТЕНКА КИРПИЧНОЙ СТЕНЫ 62
5.1. Исходные данные 62
5.2. Определение усилий в простенке 62
5.3. Расчет по прочности простенка 65

ВОПРОСЫ К ЗАЩИТЕ КУРСОВОГО ПРОЕКТА 67

Библиографический список 69

Приложения 70

4

Переносы части слова в заголовках не допускаются.

Сокращения, применяемые в тексте, должны быть общепринятыми (т. д., т. п., вуз) или специальными (КПД, в. м. т.). Запрещаются следующие сокращения: напр. — например, т.к.— так как, т. н. — так называемый, рабсила, мехсостав и др. Для выделения в тексте используется курсив, разрядка (для отдельных слов или словосочетаний), реже (если слова короткие) — жирный шрифт. Подчеркивание не рекомендуется.

Иллюстрации (чертежи, схемы, графики, диаграммы, рисунки) имеют одно название — рисунок. Рисунки должны размещаться предельно близко к месту ссылки на них (после ссылки), но при этом не разрывать смысловой отрезок (абзац). Они могут иметь сквозную нумерацию во всей работе или в пределах одного раздела и сопровождаться подрисуночными подписями. Единственный рисунок в тексте не нумеруется. Подпись к иллюстрации может состоять из условного сокращенного обозначения и порядкового номера или из собственно подписи с порядковым номером или без него (если рисунок единственный). Если в основном тексте нет расшифровки условных (цифровых, буквенных, графических) обозначений, которыми помечены детали и части иллюстрации, то в состав подписи вводится экспликация. Условное сокращенное название иллюстрации с порядковым номером без собственно подписи экспликацией дополнять нельзя.

В конце подписи точку не ставят. Перед экспликацией (после основной подписи) следует ставить двоеточие, элементы экспликации отделять друг от друга точкой с запятой. В расположении и оформлении подрисуночной подписи должен соблюдаться принцип единообразия. В электронной форме рисунки создают с помощью графических программных приложений, сохраняют в том же формате на электронном носителе отдельными файлами с именами — номерами рисунков в тексте в доступном для правки виде, дополнительно в формате jpg, а также (в обязательном порядке!) заверстывают в основной текст (Word).

Пример заверстывания иллюстрации и подрисуночной подписи

ния к выбору размеров ограждений.

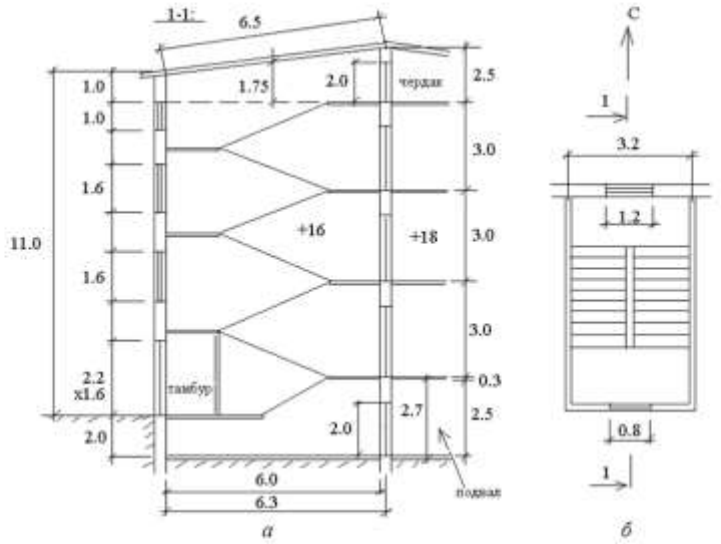

Рис. 5. План (*а*) и разрез (*б*) помещения лестничной клетки

21

Самые большие, т.е. полосные рисунки не должны превышать для формата А5 размера 110×160 мм, а для формата А4 — 170×240 мм.

Авторские оригиналы с рисунками, выполненными только вручную на бумаге и не имеющими электронных версий, к обработке в Издательстве не принимаются.

Таблица — это организованный в вертикальные колонки (графы) и горизонтальные строки словесно-цифровой материал.

Она имеет тематический и нумерационный заголовки. Последний не ставится, если таблица единственная в работе.

Текст со ссылкой на таблицу не должен буквально повторять ее заголовок.

Над каждой графой таблицы должен быть заголовок.

Размещение в клетке головки (заголовочной части) таблицы над боковиком (первая слева графа) двух заголовков, разделенных косой линейкой, не рекомендуется.

Заголовки пишут, как правило, в именительном падеже единственного числа без сокращения слов, за исключением общепринятых.

Перед единицами физических величин ставят запятую.

Заголовки граф начинают с прописной буквы в верхнем ярусе, а в нижних ярусах только в случае, когда их заголовки грамматически не подчинены заголовку верхнего яруса. Графа «Номер по порядку» в таблицы не включается.

Заголовки (строки) боко вика начинаются с прописной буквы. Со строчной пишутся рубрики низших ступеней, грамматически связанные с заголовками старшей ступени. Точка в конце не ставится.

После слов «Итого», «Всего» двоеточие не ставится.

Слово «таблица» с порядковым номером пишется в тексте сокращенно: «табл. 1».

Текст таблицы вместе с тематическим и нумерационным заголовками считается вспомогательным, и его набирают шрифтом кегля меньше основного.

При переносе таблицы с одной страницы на другую головка таблицы (заголовки всех граф) повторяется полностью.

Пример оформления таблицы

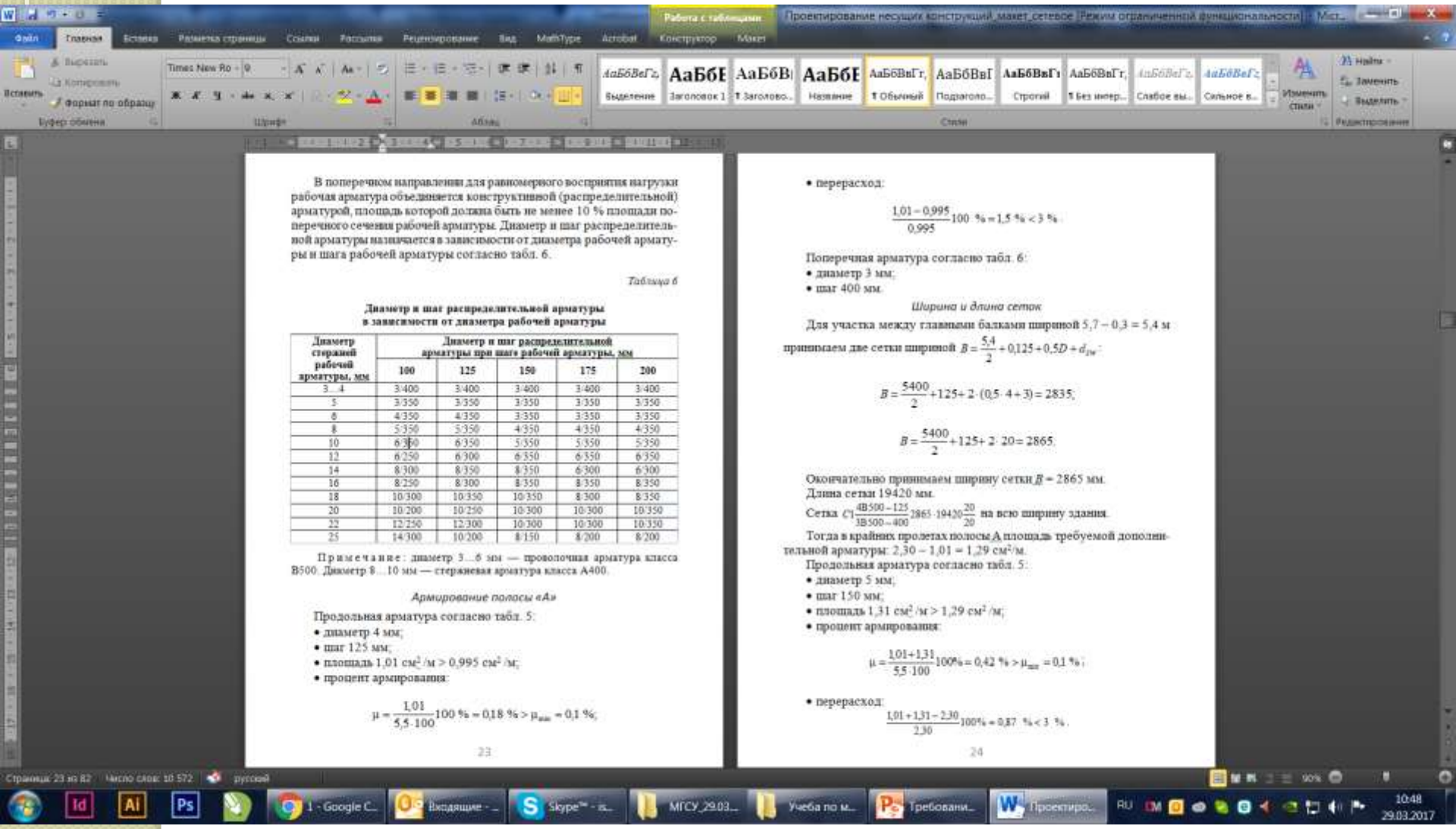

В поперечном направлении для равномерного восприятия нагрузки рабочая арматура объединяется конструктивной (распределительной) арматурой, площадь которой должна быть не менее 10 % площади поперечного сечения рабочей арматуры. Диаметр и шаг распределительной арматуры назначается в зависимости от диаметра рабочей арматуры и шага рабочей арматуры согласно табл. 6.

Таблица 6

Диаметр и шаг распределительной арматуры в зависимости от диаметра рабочей арматуры

Диаметр стержней рабочей арматуры, мм	Диаметр и шаг распределительной арматуры при шаге рабочей арматуры, мм				
	100	125	150	175	200
3…4	3/400	3/400	3/400	3/400	3/400
5	3/350	3/350	3/350	3/350	3/350
6	4/350	4/350	3/350	3/350	3/350
8	5/350	5/350	4/350	4/350	4/350
10	6/350	6/350	5/350	5/350	5/350
12	6/250	6/300	6/350	6/350	6/350
14	8/300	8/350	8/350	6/300	6/300
16	8/250	8/300	8/350	8/350	8/350
18	10/300	10/350	10/350	8/300	8/350
20	10/200	10/250	10/300	10/300	10/350
22	12/250	12/300	10/300	10/300	10/350
25	14/300	10/200	8/150	8/200	8/200

Примечание: диаметр 3…6 мм — проволочная арматура класса В500. Диаметр 8…10 мм — стержневая арматура класса А400.

Армирование полосы «А»

Продольная арматура согласно табл. 5:
- диаметр 4 мм;
- шаг 125 мм;
- площадь 1,01 см²/м > 0,995 см²/м;
- процент армирования:

$$\mu = \frac{1{,}01}{5{,}5 \cdot 100} 100\ \% = 0{,}18\ \% > \mu_{min} = 0{,}1\ \%;$$

23

- перерасход:

$$\frac{1{,}01 - 0{,}995}{0{,}995} 100\ \% = 1{,}5\ \% < 3\ \%.$$

Поперечная арматура согласно табл. 6:
- диаметр 3 мм;
- шаг 400 мм.

Ширина и длина сеток

Для участка между главными балками шириной $5{,}7 - 0{,}3 = 5{,}4$ м принимаем две сетки шириной $B = \frac{5{,}4}{2} + 0{,}125 + 0{,}5D + d_{3w}$:

$$B = \frac{5400}{2} + 125 + 2 \cdot (0{,}5 \cdot 4 + 3) = 2835;$$

$$B = \frac{5400}{2} + 125 + 2 \cdot 20 = 2865.$$

Окончательно принимаем ширину сетки B = 2865 мм.
Длина сетки 19420 мм.
Сетка $С1 \frac{4В500 - 125}{3В500 - 400}$ 2865×19420 $\frac{20}{20}$ на всю ширину здания.
Тогда в крайних пролетах полосы А площадь требуемой дополнительной арматуры: 2,30 – 1,01 = 1,29 см²/м.
Продольная арматура согласно табл. 5:
- диаметр 5 мм;
- шаг 150 мм;
- площадь 1,31 см²/м > 1,29 см²/м;
- процент армирования:

$$\mu = \frac{1{,}01 + 1{,}31}{5{,}5 \cdot 100} 100\ \% = 0{,}42\ \% > \mu_{min} = 0{,}1\ \%;$$

- перерасход:

$$\frac{1{,}01 + 1{,}31 - 2{,}30}{2{,}30} 100\ \% = 0{,}87\ \% < 3\ \%.$$

24

Формулы следует набирать таким же шрифтом, как и основной текст.
Следует использовать редактор формул Microsoft Equation либо MathType, избегать использования команды «Вставка символа» даже для набора коротких формул или отдельных символов.
По умолчанию устанавливаются размеры шрифта для одно- и двухстрочных формул:
для издания форматом А5 — обычного — 11 пт,
крупного и мелкого индекса — соответственно 9 и 7 пт,
крупного и мелкого символа — соответственно 14 и 11 пт.
Цифры набирают **прямым шрифтом**, **буквенные обозначения величин (символы**), для которых применяются **буквы латинского алфавита, — курсивом**,
за исключением:

чисел подобия (Ar, Re);
тригонометрических, гиперболических функций (sin, arcsin и др.);
температуры (К, С); условных математических сокращений (max, min и др.);
знаков пределов (lim), логарифмов (lg);
химических элементов (Cl, Fe и др.).

Буквы *латинского алфавита* в индексах набирают *курсивом,* русского — прямым шрифтом. Буквы греческого и русского алфавита набирают шрифтом прямого начертания. Десятичные дроби следует набирать через запятую.
Перечень использованных в формуле символов расшифровывают в экспликации последовательно.
Расшифровку начинают со слова «где», которое помещают с новой строки без абзаца. Перед ним после формулы ставят запятую. Пояснения к формулам, которые начинаются словом «где», набирают одним из следующих способов:
1) в одну строку со словом «где»;
2) с выравниванием пояснений по линии тире (каждое с новой строки).
Желателен первый способ.
При этом элементы экспликации приводят в порядке упоминания соответствующих символов в формуле.

Пример оформления формул

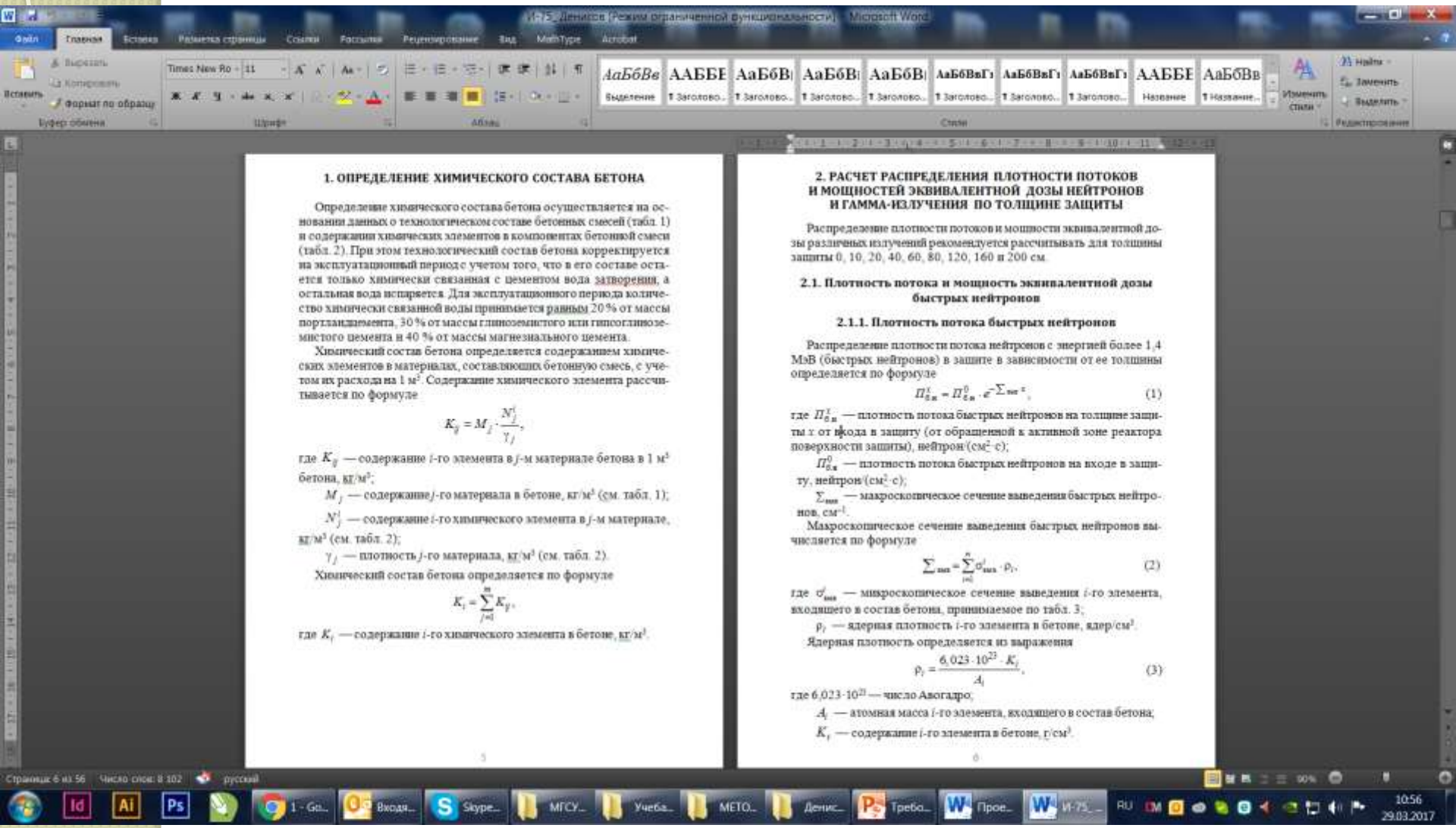

1. ОПРЕДЕЛЕНИЕ ХИМИЧЕСКОГО СОСТАВА БЕТОНА

Определение химического состава бетона осуществляется на основании данных о технологическом составе бетонных смесей (табл. 1) и содержании химических элементов в компонентах бетонной смеси (табл. 2). При этом технологический состав бетона корректируется на эксплуатационный период с учетом того, что в его составе остается только химически связанная с цементом вода затворения, а остальная вода испаряется. Для эксплуатационного периода количество химически связанной воды принимается равным 20 % от массы портландцемента, 30 % от массы глиноземистого или гипсоглиноземистого цемента и 40 % от массы магнезиального цемента.

Химический состав бетона определяется содержанием химических элементов в материалах, составляющих бетонную смесь, с учетом их расхода на 1 м³. Содержание химического элемента рассчитывается по формуле

$$K_{ij} = M_j \cdot \frac{N_j^i}{\gamma_j},$$

где K_{ij} — содержание i-го элемента в j-м материале бетона в 1 м³ бетона, кг/м³;

M_j — содержание j-го материала в бетоне, кг/м³ (см. табл. 1);

N_j^i — содержание i-го химического элемента в j-м материале, кг/м³ (см. табл. 2);

γ_j — плотность j-го материала, кг/м³ (см. табл. 2).

Химический состав бетона определяется по формуле

$$K_i = \sum_{j=1}^{m} K_{ij},$$

где K_i — содержание i-го химического элемента в бетоне, кг/м³.

2. РАСЧЕТ РАСПРЕДЕЛЕНИЯ ПЛОТНОСТИ ПОТОКОВ И МОЩНОСТЕЙ ЭКВИВАЛЕНТНОЙ ДОЗЫ НЕЙТРОНОВ И ГАММА-ИЗЛУЧЕНИЯ ПО ТОЛЩИНЕ ЗАЩИТЫ

Распределение плотности потоков и мощности эквивалентной дозы различных излучений рекомендуется рассчитывать для толщины защиты 0, 10, 20, 40, 60, 80, 120, 160 и 200 см.

2.1. Плотность потока и мощность эквивалентной дозы быстрых нейтронов

2.1.1. Плотность потока быстрых нейтронов

Распределение плотности потока нейтронов с энергией более 1,4 МэВ (быстрых нейтронов) в защите в зависимости от ее толщины определяется по формуле

$$\Pi_{б.н}^{x} = \Pi_{б.н}^{0} \cdot e^{-\Sigma_{выв} x}, \qquad (1)$$

где $\Pi_{б.н}^{x}$ — плотность потока быстрых нейтронов на толщине защиты x от входа в защиту (от обращенной к активной зоне реактора поверхности защиты), нейтрон/(см²·с);

$\Pi_{б.н}^{0}$ — плотность потока быстрых нейтронов на входе в защиту, нейтрон/(см²·с);

$\Sigma_{выв}$ — макроскопическое сечение выведения быстрых нейтронов, см⁻¹.

Макроскопическое сечение выведения быстрых нейтронов вычисляется по формуле

$$\Sigma_{выв} = \sum_{i=1}^{n} \sigma_{выв}^{i} \cdot \rho_i, \qquad (2)$$

где $\sigma_{выв}^{i}$ — микроскопическое сечение выведения i-го элемента, входящего в состав бетона, принимаемое по табл. 3;

ρ_i — ядерная плотность i-го элемента в бетоне, ядер/см³.

Ядерная плотность определяется из выражения

$$\rho_i = \frac{6{,}023 \cdot 10^{23} \cdot K_i}{A_i}, \qquad (3)$$

где $6{,}023 \cdot 10^{23}$ — число Авогадро;

A_i — атомная масса i-го элемента, входящего в состав бетона;

K_i — содержание i-го элемента в бетоне, г/см³.

Формулы размещают по центру строки или с абзацного отступа в зависимости от композиции книги или длины формул.
Если формула не умещается на одной строке, часть ее переносят на другую.

Переносы в первую очередь допускаются на знаках отношения (=, <,), во вторую — на отточии, знаках сложения и вычитания, в третью — на знаке умножения в виде .
На знаке деления перенос не делают.
Знак, на котором сделан перенос, повторяют в начале новой строки.

Скобки, внутри которых набран фрагмент формулы, должны по высоте перекрывать весь фрагмент, включая индексы и другие символы, выступающие за верхнюю и нижнюю границы (примеры см. выше).

Единицы измерения величин указываются в экспликации к формуле.

Новую страницу, особенно четную, не следует начинать формулой, если текст, относящийся к ней, остался на предыдущей.
Нумеровать следует формулы, на которые даны ссылки в тексте.

Порядковые номера обозначают арабскими цифрами в круглых скобках у правого поля страницы.
Если номер не помещается на одной строке с формулой, его ставят на следующей строке ниже формулы.

Оформление библиографического списка

В учебном произведении должен быть правильно оформленный библиографический аппарат.

Для рекомендательного перечня литературы **допускаются** только заглавия «Библиографический список», «Список рекомендуемой литературы», **не допускаются** названия «Литература», «Библиография».

Описания произведений составляются в соответствии с ГОСТ 7.80—2000, 7.1— 2003 и 7.82—2001 (для электронных ресурсов).

Список должен носить рекомендательный характер, т. е. включать не всю использованную литературу, а только обязательные для освоения источники, рекомендованные Государственным образовательным стандартом, и лучшие актуальные произведения по данной дисциплине.

Описания произведений группируются по алфавиту в общем списке / по главам / тематическим разделам / видам литературы.

Библиографический список может быть привязан к тексту — иметь ссылки в тексте, в этом случае источники должны группироваться не по алфавиту, а в порядке упоминания в тексте.

Для составления описаний произведений в этом случае используется ГОСТ Р 7.0.5—2008 «Библиографическая ссылка».

Обязательно предоставлять файл рукописи и соответствующую распечатку на чистой бумаге. Методические указания формата А5 распечатывать на бумаге А4 с расположением 2 страниц на листе.

Пример оформления библиографического списка

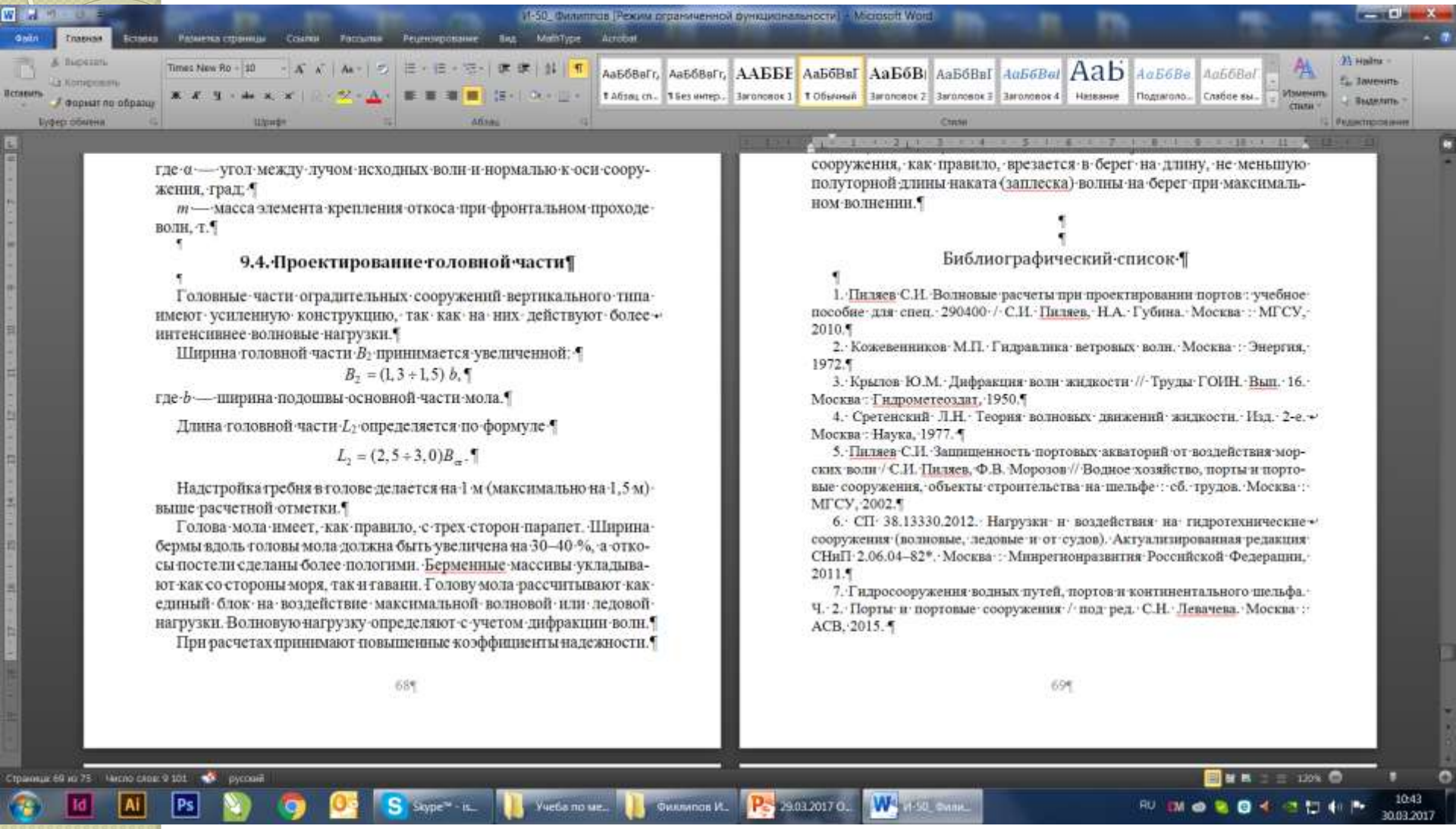

где α — угол между лучом исходных волн и нормалью к оси сооружения, град;

m — масса элемента крепления откоса при фронтальном проходе волн, т.

9.4. Проектирование головной части

Головные части оградительных сооружений вертикального типа имеют усиленную конструкцию, так как на них действуют более интенсивные волновые нагрузки.

Ширина головной части B_2 принимается увеличенной:

$$B_2 = (1,3 \div 1,5)\, b,$$

где b — ширина подошвы основной части мола.

Длина головной части L_2 определяется по формуле

$$L_2 = (2,5 \div 3,0) B_{\infty}.$$

Надстройка гребня в голове делается на 1 м (максимально на 1,5 м) выше расчетной отметки.

Голова мола имеет, как правило, с трех сторон парапет. Ширина бермы вдоль головы мола должна быть увеличена на 30–40 %, а откосы постели сделаны более пологими. Берменные массивы укладывают как со стороны моря, так и гавани. Голову мола рассчитывают как единый блок на воздействие максимальной волновой или ледовой нагрузки. Волновую нагрузку определяют с учетом дифракции волн.

При расчетах принимают повышенные коэффициенты надежности.

сооружения, как правило, врезается в берег на длину, не меньшую полуторной длины наката (заплеска) волны на берег при максимальном волнении.

Библиографический список

1. Пиляев С.И. Волновые расчеты при проектировании портов : учебное пособие для спец. 290400 / С.И. Пиляев, Н.А. Губина. Москва : МГСУ, 2010.

2. Кожевенников М.П. Гидравлика ветровых волн. Москва : Энергия, 1972.

3. Крылов Ю.М. Дифракция волн жидкости // Труды ГОИН. Вып. 16. Москва : Гидрометеоиздат, 1950.

4. Сретенский Л.Н. Теория волновых движений жидкости. Изд. 2-е. Москва : Наука, 1977.

5. Пиляев С.И. Защищенность портовых акваторий от воздействия морских волн / С.И. Пиляев, Ф.В. Морозов // Водное хозяйство, порты и портовые сооружения, объекты строительства на шельфе : сб. трудов. Москва : МГСУ, 2002.

6. СП 38.13330.2012. Нагрузки и воздействия на гидротехнические сооружения (волновые, ледовые и от судов). Актуализированная редакция СНиП 2.06.04–82*. Москва : Минрегионразвития Российской Федерации, 2011.

7. Гидросооружения водных путей, портов и континентального шельфа. Ч. 2. Порты и портовые сооружения / под ред. С.Н. Левачева. Москва : АСВ, 2015.

Учебная литература.

Требования к предоставлению рукописи.

http://mgsu.ru/resources/izdatelskaya-deyatelnost/avtoram/specification_for_authors.pdf

Оригинал рукописи должен быть набран с помощью пакета программы Microsoft Office в формате doc (или docx).

Текст рукописи - Times New Roman, 14 пт. с полуторным интерлиньяжем. **Параметры страницы:** формат бумаги – А4; поля стандартные; отступ первой строки абзаца – 0,5 см.

Формулы должны быть выполнены в редакторе формул MathType; по умолчанию устанавливаются размеры шрифта для одно- и двухстрочных формул: обычного – 11 пт, крупного и мелкого индекса – соответственно 9 и 7 пт, крупного и мелкого символа – 11 пт.

Формулы располагаются по центру страницы. Порядковый номер формулы указывается в круглых скобках (единственная в тексте формула не нумеруется)

Греческие и русские буквы набираются **прямыми** шрифтом, **латинские** – ***курсивом*** (в химических формулах обозначения химических элементов – прямым).

Ссылки в тексте на цитируемую литературу даются в квадратных скобках.

В конце приводится список цитируемой литературы, оформленный по ГОСТ 7.0.5 – 2008.

Рисунки, таблицы, графики и подписи к ним вставляются в текст.

Исмаилова Мария Эдуардовна

- Заведующая РКЛ Издательства МИСИ–МГСУ
- IsmailovaME@mgsu.ru
- 8-499-183-97-95